FLUIDO
di KONE Motus

www.konemotus.it

Montascale a piattaforma per superare le barriere architettoniche

PER SCALE CURVILINEE E RETTILINEE

FLUIDO
Indipendenza e libertà di movimento

Ideale per disabili in carrozzella. Progettato con la massima attenzione al design, per inserirsi armoniosamente in qualsiasi ambiente.

TECNOLOGIA E CONFORT

www.konemotus.it

FLUIDO

Scegli il tuo stile, scegli la tua comodità

I sistemi di comando di Fluido sono facili e intuitivi. Si può installare anche in ambienti con soffitti bassi.

Fluido supera rampe, pianerottoli, angoli acuti, curve a gomito, scale a chiocciola e si snoda su una distanza lunga e irregolare. Può affrontare percorsi di vari piani in altezza, necessita di una larghezza minima per il passaggio di curva di 90 cm.

SCHEDA TECNICA

FLUIDO

www.konemotus.it

FLUIDO
Ad ogni scala la sua pedana

SCALA RETTILINEA

Il montascale a pedana FLUIDO di KONE Motus funziona su scale rettilinee di qualsiasi lunghezza e con qualsiasi pendenza e si adatta ad allestimenti esterni.

DATI TECNICI GENERALI

PORTATA MASSIMA	250 Kg (300 a rich.)
PENDENZA SUPERABILE	0°-45°
VELOCITÀ	0,10 m/s
TENSIONE DI ALIMENTAZIONE	24 V DC
POTENZA MAX A BORDO MACCHINA	0,54 kW
TENSIONE NOMINALE DI RETE	100-240 Vac 50-60 Hz
SISTEMA SOFT-START E SOFT-STOP	di serie

COLORI DISPONIBILI

PIATTAFORMA (*)	Grigio Ferro (simile a RAL 7011)
FISSAGGI (*)	RAL 9006
GUIDE	Alluminio Silver
(*) ALTRE COLORAZIONI RAL DISPONIBILI A RICHIESTA	

VISTA FRONTALE MACCHINA APERTA

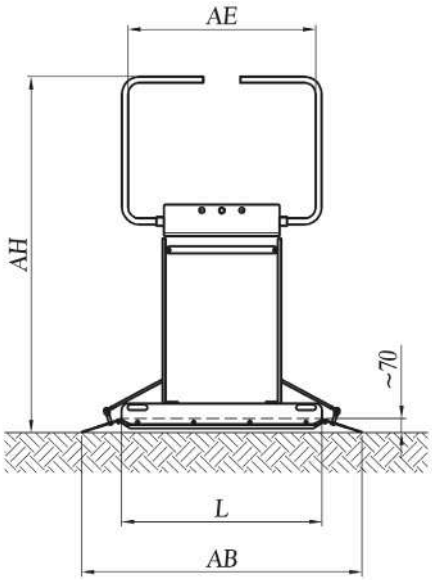

VISTA LATERALE, MACCHINA APERTA, FISSAGGIO CON PIEDI PORTANTI

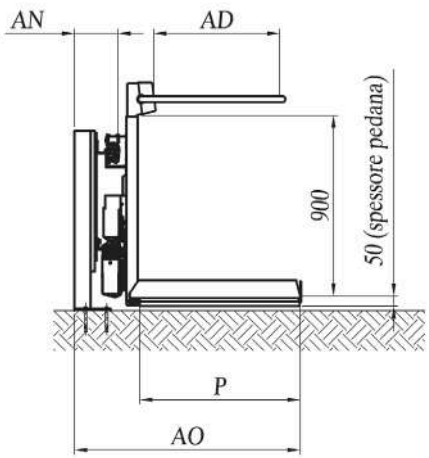

VISTA LATERALE, MACCHINA CHIUSA, FISSAGGIO A MURO

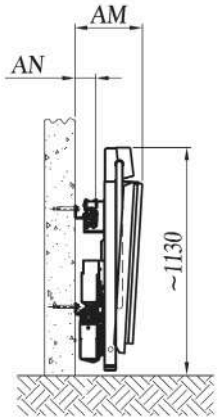

TABELLA 1 - DIMENSIONI MINIME FLUIDO RETTILINEO							
LXP	Pedana (larghezza per profondità)	750x600	750x650	750x700	850x700	1000x800	1250x800
AB	Larghezza totale piattaforma	1165	1165	1165	1265	1400	1650
AD	Profondità utile interno barre	530	580	580	580	655	655
AE	Larghezza utile interno barre	745	745	745	825	975	1225
AH	Altezza macchina aperta	1640	1690	1690	1690	1765	1765

TABELLA 2 - INGOMBRI IN FUNZIONE DELLA TIPOLOGIA DI FISSAGGIO			
Tipologia di fissaggio		Fissaggio a muro	Fissaggio con piedi portanti
AN	Ingombro dall'esterno della guida	100	170
AM	Ingombro macchina chiusa	350	420
AO	Ingombro macchina aperta*	950	1020

SCHEDA TECNICA

FLUIDO

www.konemotus.it

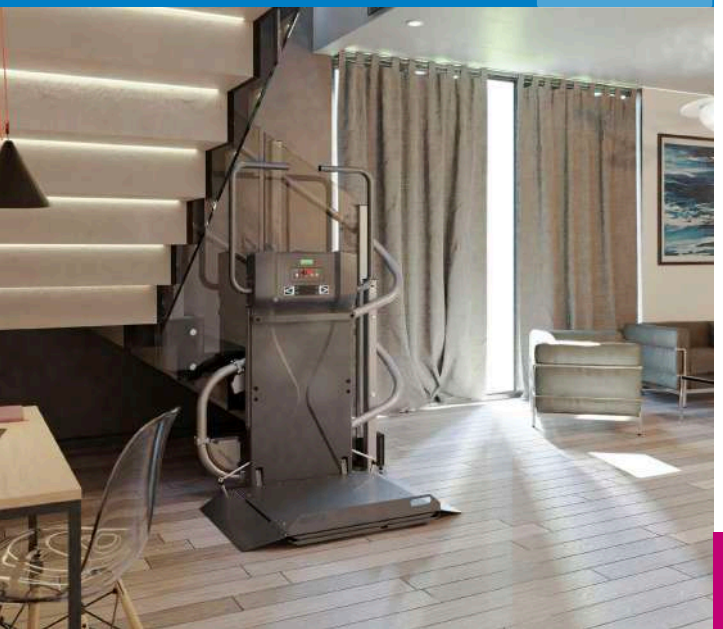

FLUIDO
Ad ogni scala la sua pedana

SCALA CURVILINEA

FLUIDO di KONE Motus nella versione per scale curvilinee si adatta a qualsiasi tipo di scala composta: funziona con una trazione a fune che assicura un movimento silenzioso e privo di vibrazioni fastidiose.
Nelle fasi di partenza, arrivo e in curva, la velocità diminuisce per garantire alla persona una sensazione di comfort e sicurezza. È possibile realizzare diversi tipi di fissaggio speciale dei montanti (es. piantoni centrali fino a terra, ancoraggi al lato del gradino) per ridurre ulteriormente gli ingombri o quando la scala non è portante.

DATI TECNICI GENERALI

PORTATA MASSIMA	225 Kg (300 a rich.)
VELOCITÀ	0,10 m/s
TENSIONE NOMINALE DI RETE	100-240 Vac 50-60 Hz
TENSIONE DI ALIMENTAZIONE A BORDO	24 V DC
POTENZA MAX (fino a 3 piani)	0,75 kW
SISTEMA SOFT-START E SOFT-STOP	di serie

COLORI DISPONIBILI

PIATTAFORMA (*)	Grigio Scuro (simile a RAL 7011)
FISSAGGI (*)	RAL 9006
GUIDE	RAL 9006
(*) ALTRE COLORAZIONI RAL DISPONIBILI A RICHIESTA	

VISTA FRONTALE MACCHINA APERTA

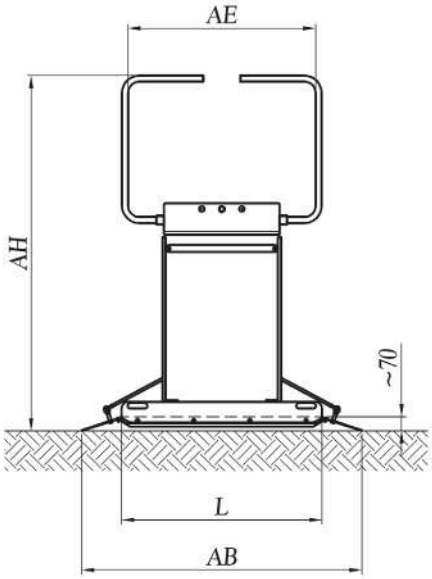

VISTA LATERALE, MACCHINA APERTA, FISSAGGIO CON PIEDI PORTANTI

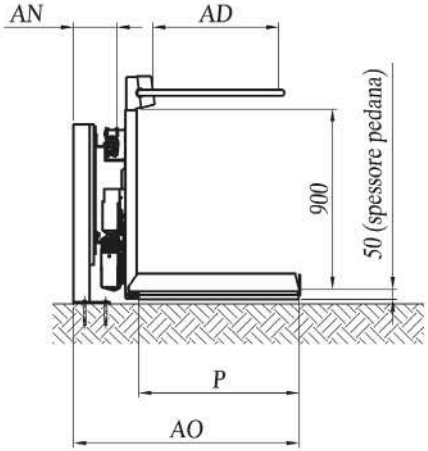

VISTA LATERALE, MACCHINA CHIUSA, FISSAGGIO A MURO

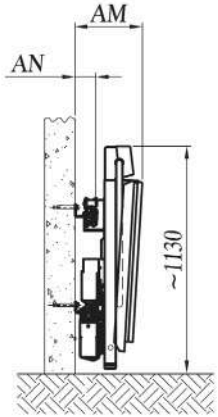

TABELLA 1 - DIMENSIONI MINIME FLUIDO CURVILINEO							
LXP	Pedana (larghezza per profondità)	750x600	750x650	750x700	850x700	1000x800	1250x800
AB	Larghezza totale piattaforma	1130	1130	1130	1230	1400	1650
AD	Profondità utile interno barre	530	580	580	580	655	655
AE	Larghezza utile interno barre	745	745	745	825	975	1225
AH	Altezza macchina aperta	1640	1690	1690	1690	1765	1765

INSTALLAZIONE RAPIDA E SENZA INTERVENTI DI MURATURA!

www.konemotus.it

FLUIDO
E la sua facilità di utilizzo

Il pannello di comando e controllo di FLUIDO è ergonomico, sicuro e facile da utilizzare.

Fluido di Kone Motus è predisposto per accogliere un accompagnatore a bordo.

FLUIDO
È anche per l'esterno

Fluido per l'esterno è dotato di finiture e vernici speciali per durare nel tempo e resistere alle intemperie.

INGOMBRO

FLUIDO di KONE Motus ha bisogno di uno spazio di installazione e di funzionamento minimo di soli 85 cm.

NOTE

www.konemotus.it
accessibilita@kone.com
800 455 677

Dedicated to People Flow™ KONE

KONE SPA

Via Figino, 41
20016 Pero (MI)
Tel. 02339231

www.konemotus.it

La presente pubblicazione è a solo scopo informativo e ci riserviamo il diritto di modificare in qualunque momento la progettazione e le specifiche del prodotto. Nessuna dichiarazione contenuta in questa pubblicazione deve essere ritenuta garanzia o condizione, esplicita od implicita, relativamente a qualsiasi prodotto, della sua idoneità per scopi particolari, della sua commerciabilità, qualità o interpretazione dei termini di qualsivoglia contratto d'acquisto. Possono sussistere minime differenze fra i colori riprodotti sulla stampa e i colori effettivi.

ADN101 rev. 2 del 01.02.2023